SHOEI ELECTRIC CO.,LTD.

1-③

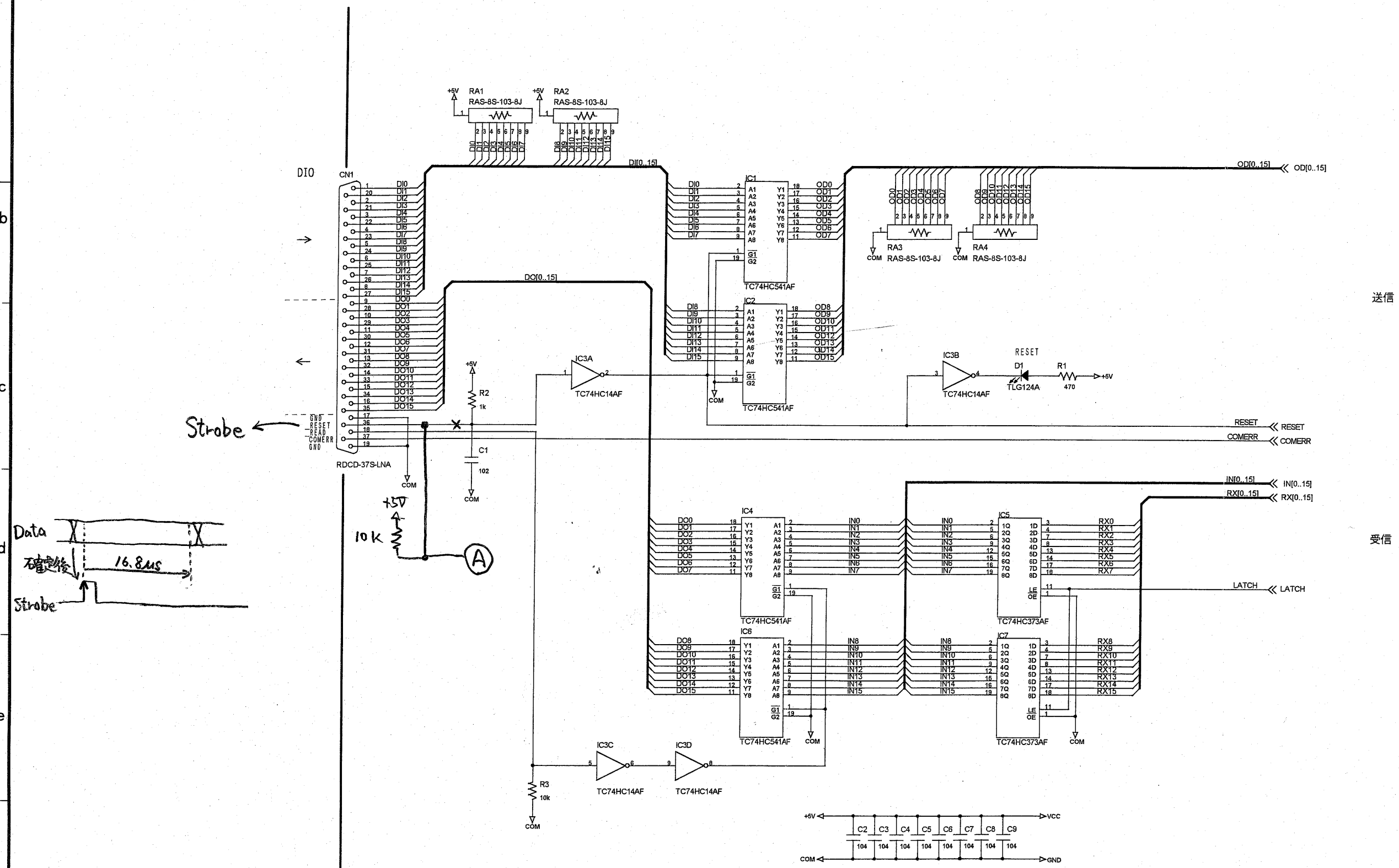

MARK 記号	記事 DESCRIPTIONS	DATE 年月日	DESIGN 担当
	訂正 REVISION		

記事 DESCRIPTIONS: 通信ユニット

承認 APPROVED BY 95.8.26

照査 CHECKED BY

担当 DESIGNED BY 99.8.23

SHOEI ELECTRIC CO., LTD.
昌栄電機株式会社

図番 DWG. No. CA31-4950-1

SHEET No. 1/4